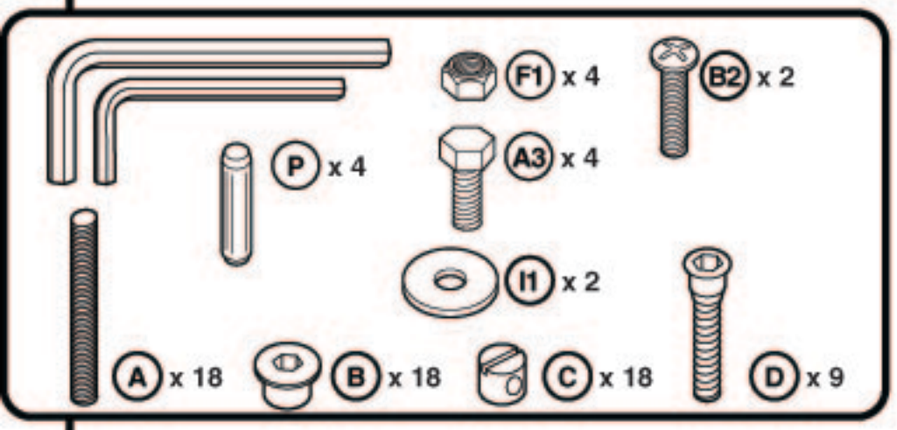

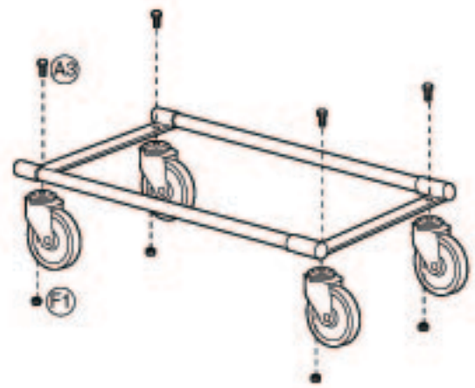

1

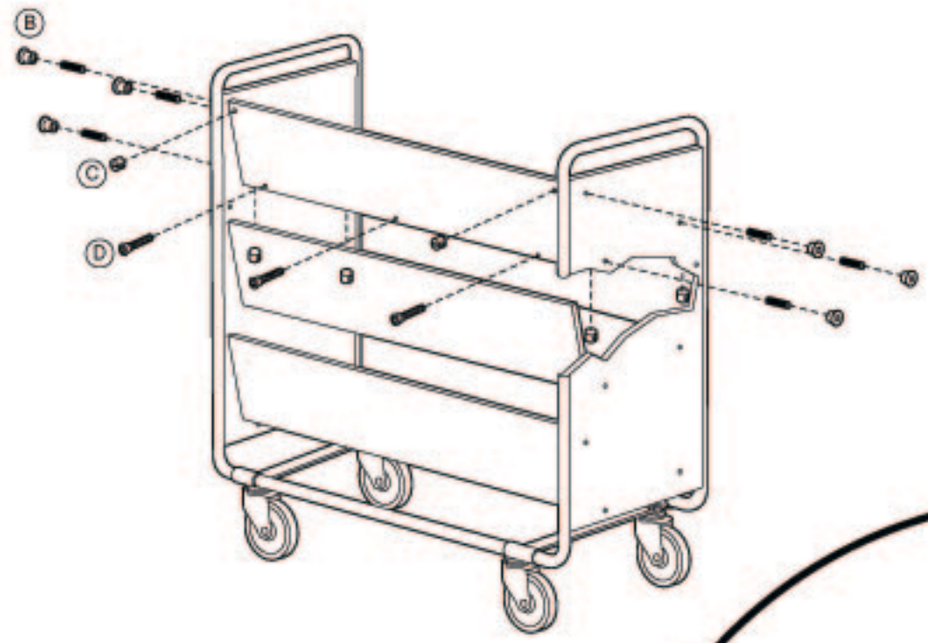

3

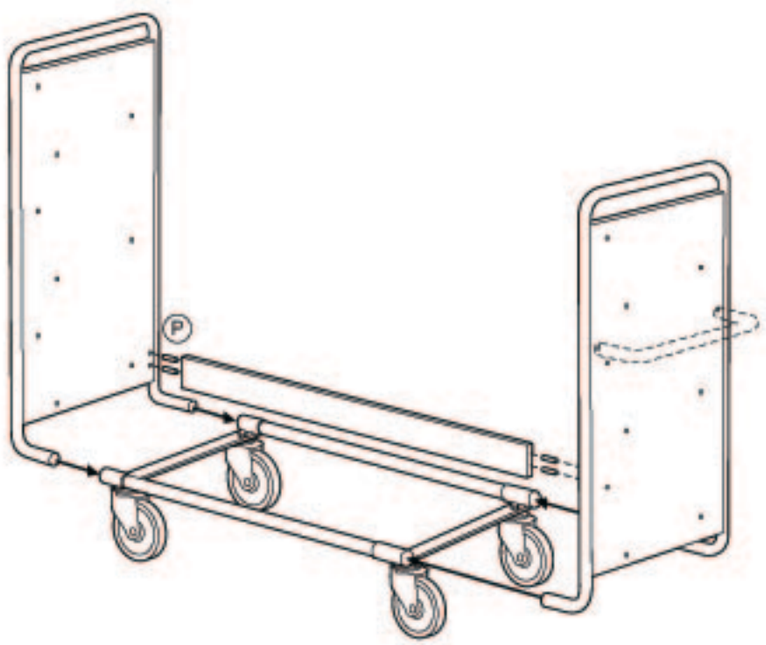

2

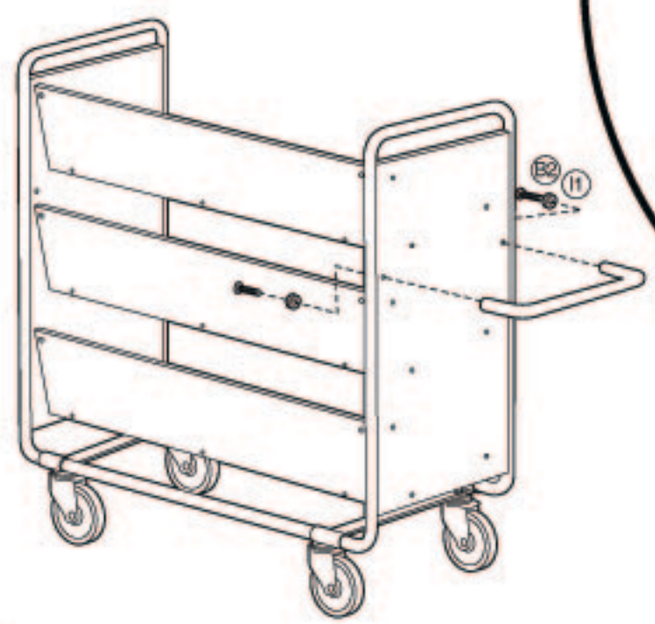

4

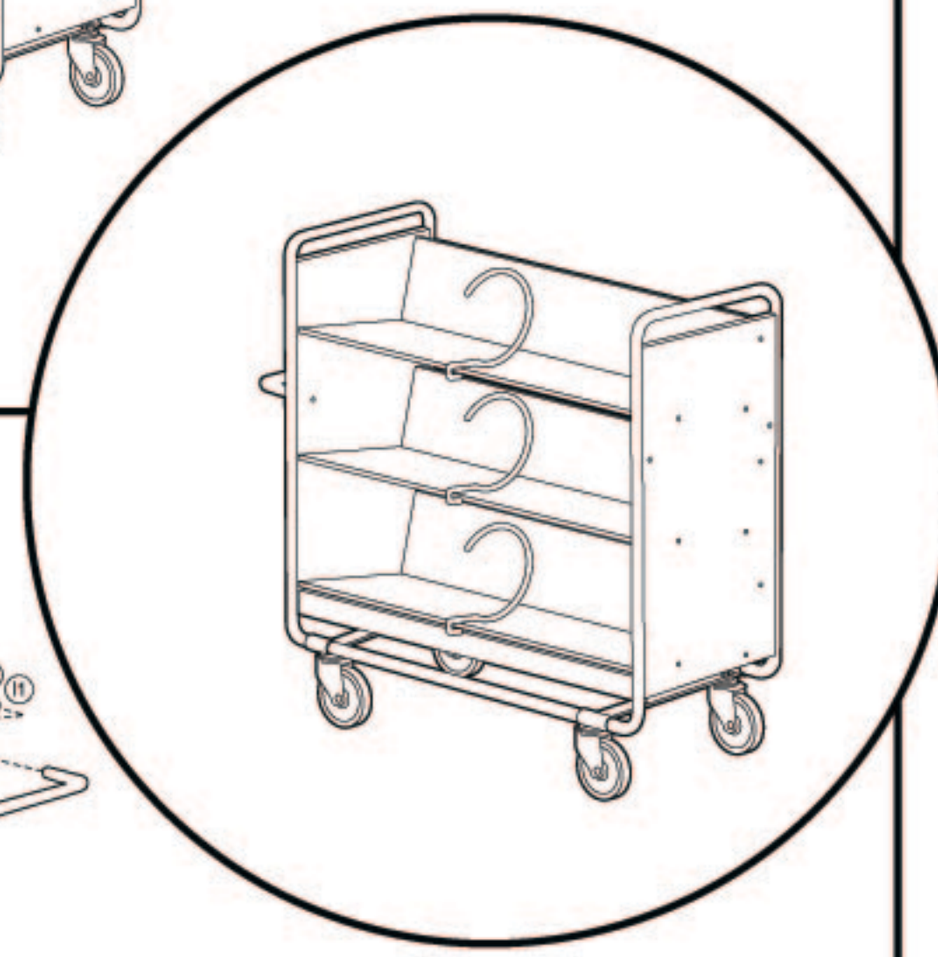

AV:01